PRZEPUST JEDNOOTWOROWY Z RUR ŻELBETOWYCH GŁADKICH

PRZEPUST PROSTOPADŁY DO OSI DROGI

2. ∅ 1,0m - H = 0,5 ÷ 10,0

Uwaga:

1. H_1 - Różnica rzędnych krawędzi korony drogi i dna przepustu w osi drogi
2. Δl - podano na rys. wlotów i wylotów
3. m - pochylenie skarp
4. i - spadek podłużny

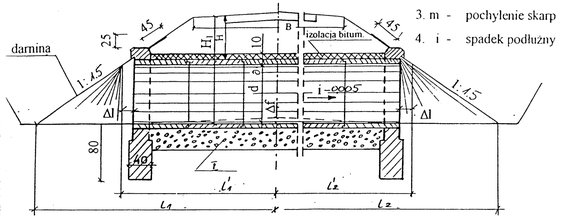

PRZEKRÓJ

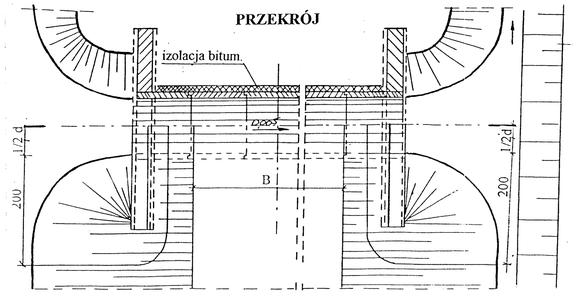

WIDOK Z GÓRY

PRZEKRÓJ A-A

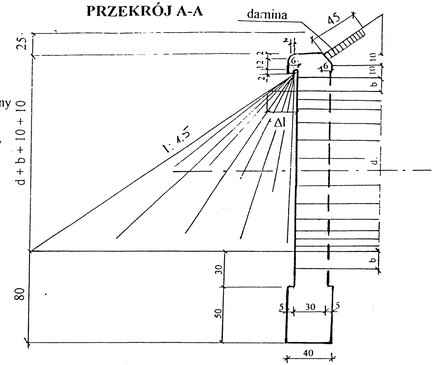

WIDOK WLOTU I WYLOTU

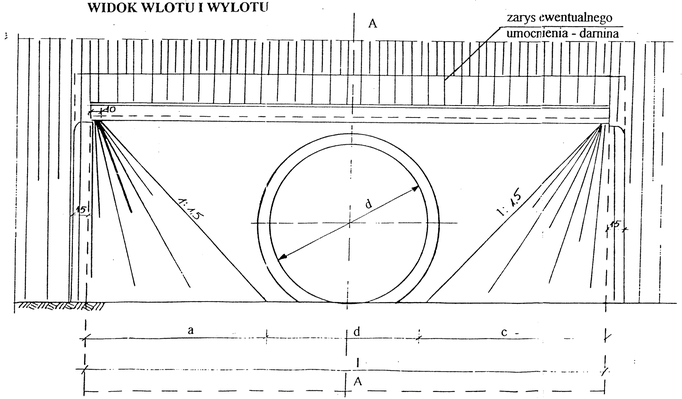

PRZEKRÓJ POPRZECZNY PRZEZ PRZEPUST

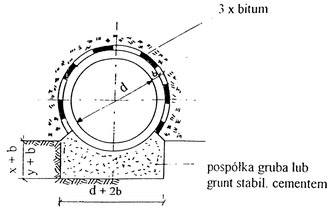

Uwaga: izolacja bitumiczna i trzykrotne smarowanie bitumem

ZESTAWIENIE ROBÓT NA 1 mb PRZEPUSTU

ŚREDNICA	IZOLACJA: 1 STYKU SZER. 20 m²	IZOLACJA: BITUM m²	IZOLACJA: Z GLINY m³	ŁAWA FUNDAMENTOWA TYP I: X m	TYP I: POSP. m³	TYP I: WYKOP m³	TYP II: V m	TYP II: GRUNT STAB. CEMENT.	TYP II: WYKOP m³
ϕ60	0,30	2,12	0,21	0,60	0,30	0,51	0,15	0,16	0,18
				0,40	0,35	0,36			
				0,20	0,20	0,21	0,10	0,12	0,14
ϕ80	0,40	2,67	0,28	0,60	0,64	0,65	0,15	0,24	0,22
				0,40	0,45	0,46			
				0,20	0,28	0,29	0,10	0,16	0,17
ϕ100	0,50	3,28	0,35	0,60	0,82	0,84	0,15	0,28	0,30
				0,40	0,68	0,60			
				0,20	0,54	0,36	0,10	0,22	0,24
ϕ125	0,60	4,07	0,45	0,60	1,06	1,09	0,15	0,38	0,40
				0,40	0,75	0,78			
				0,20	0,45	0,48	0,10	0,34	0,33
ϕ160	0,70	4,91	0,56	0,60	1,31	1,33	0,15	0,30	0,52
				0,40	0,93	0,97			
				0,20	0,59	0,61	0,10	0,41	0,43

ZESTAWIENIE WYMIARÓW, ROBÓT I MATERIAŁÓW JEDNEGO WLOTU I WYLOTU ŚCIANKOWEGO

ϕ	a	b	c	d	Δl	OBJĘTOŚĆ BETONU W m³: W ŚCIANCE	OBJĘTOŚĆ BETONU W m³: W FUNDAMENCIE	WYKOP POD ŚCIANKĘ W m³	UMOCNIENIE W m²: SKARPY: dr	SKARPY: dr + br	DNO: dr Lbb,	IZOLACJA ŚCIAN BITUM. W m²	POWIERZCHNIA TZATARCIA BETONU W m²	POWIERZCHNIA DESKOWANIA W m²/m³
60	68	8	68	60	13	0,57	0,39	0,63	3,67	1,04+2,33	1,03	2,57	3,78	8,50
80	88	8	88	80	18	0,86	0,51	0,82	4,23	1,38+2,85	1,86	3,65	5,65	8,20
100	108	10	108	100	21	1,22	0,64	1,02	6,39	1,66+4,73	2,87	5,50	7,99	8,00

	PROJEKTOWANIE, NADZORY TECHNICZNE 87-840 LUBIEŃ KUJ. SZKOLNA 11	
OBIEKT	BUDOWA DROGI GMINNEJ NR 120519C STARY KOBRZYNIEC – ROJEWO OD KM 0+000 DO KM 3+008	
LOKALIZACJA	DROGA GMINNA STARY KOBRZYNIEC - ROJEWO OD KM 0+000 DO KM 3+008 GMINA ROGOWO	
PROJEKTANT	INŻ. JAN SZELĄGOWSKI UPR. PROJ-BUD.WBP-AN 8386-5/5/16/80WK	PODPIS
BRANŻA	DROGOWA	
DATA 20.09.2011	PRZEPUSTY	NR RYS.